Colección No-Ha®

Tiradores invisibles

- Para puertas
  - No-Ha 2.0 mini:
    - Combinación invisible de picaporte y cerrojo……....2
  - No-Ha 2.0 L mini:
    - Combinación invisible de picaporte/cerrojo con cerradura de mariposa ……..…….……..…..3
  - No-Ha 2.0 slide:
    - Tirador invisible para puertas correderas y puertas batientes …..….4

- Para armarios y cajones
  - No-Ha 2.0 single:
    - Tirador invisible para armarios y cajones……5

- Accesorios
  - Cerrojo para cierre unilateral:
    - Locco 2.0 L mini……..……...6
    - Cartel 2.0 L mini……..7
  - Coverplate 2.0 mini:
    - Placas de acabado.....8
  - Tool 44:
    - Fresa con diámetro de 44 mm……..……9

No-Ha®2.0 mini

(patended product)

Características funcionales

El No-Ha® 2.0 es una verdadera innovación en el mercado, motivo por el cual se ha patentado. Se trata de un sistema que integra un cerrojo y una cerradura magnética en un cajetín. No-Ha® 2.0 permite abrir y cerrar una puerta sin un cerrojo visible.
La manija se puede ocultar completamente si en la hoja se utiliza el mismo acabado que en la puerta y las paredes.

El No-Ha 2.0 forma parte de la colección No-Ha con productos como, entre otros, No-Ha Slide para puertas correderas,
No-Ha para armarios y cajones, así como otros accesorios como placas, manijas de cerraduras de mariposa, etc.
(Se encuentra disponible una versión con cerrojo de mariposa).

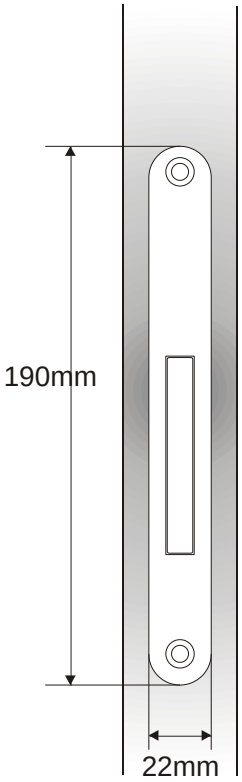

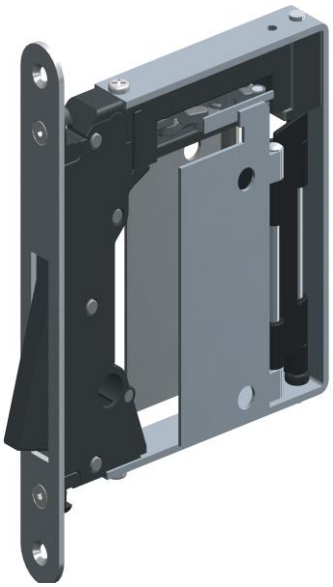

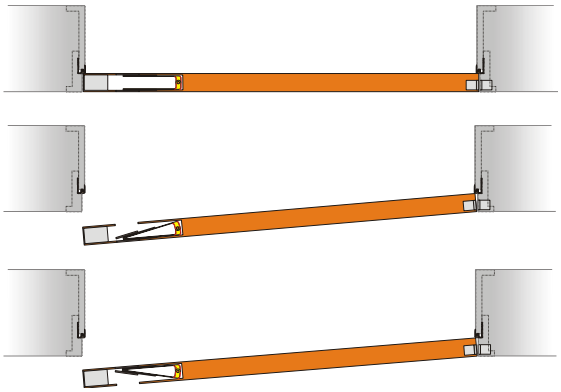

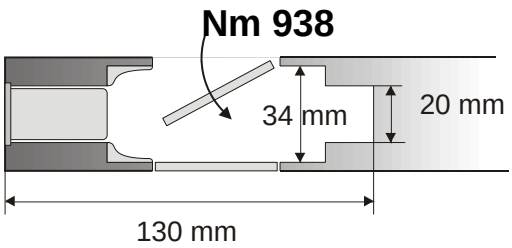

Nm 937

Características funcionales
El No-Ha® 2.0 es una verdadera innovación en el mercado, motivo por el cual se ha patentado. Se trata de un sistema que integra un cerrojo y una cerradura magnética en un cajetín. No-Ha® 2.0 permite abrir y cerrar una puerta sin un cerrojo visible.La manija se puede ocultar completamente si en la hoja se utiliza el mismo acabado que en la puerta y las paredes.

El No-Ha 2.0 forma parte de la colección No-Ha con productos como, entre otros, No-Ha Slide para puertas correderas, No-Ha para armarios y cajones, así como otros accesorios como placas, manijas de cerraduras de mariposa, etc.
(Se encuentra disponible una versión con cerrojo de mariposa).

Nm 937

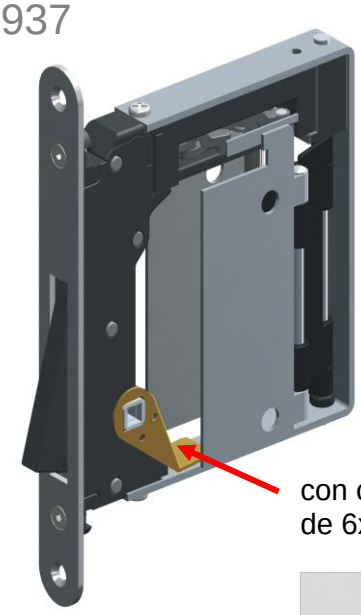

con cerradura de mariposa de 6x6 mm

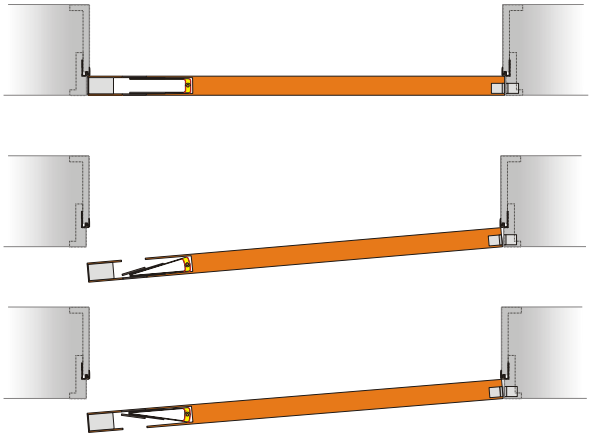

Nm 937/**S0**/..

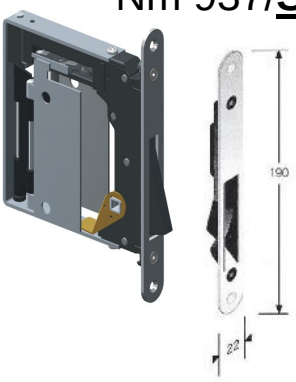

Nm 937/**S5**/..

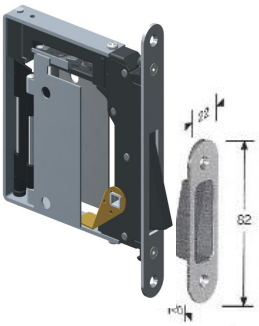

No-Ha 2.0 L mini	/S?/..
Standard - Satin Chrome	Nm 937/S?/SC
Polished Chrome	Nm 937/S?/PC
Polished Brass	Nm 937/S?/PB

(patented product)

Características funcionales

El No-Ha 2.0 Slide es un tirador que se oculta en la hoja de la puerta y que se puede utilizar en todo tipo de puertas correderas, tanto en las que se desplazan mediante una guía exterior como en puertas empotradas.

La apariencia de este tirador es igual a la del No-Ha 2.0 para puertas giratorias.
La placa de acabado No-Ha no está incluida en el mecanismo, con el fin de ofrecer la posibilidad de adaptarla al acabado de la hoja de la puerta.

La placa de acabado No-H se encuentra disponible como suplemento en tablero de fibra de densidad media (MDF) o en acero inoxidable cepillado.

El fresado en la hoja de la puerta es el mismo que el del No-Ha 2.0 para puertas correderas. En la parte superior de las puertas correderas empotradas se debe instalar una pieza complementaria, que permite sacar la puerta de la pared para cerrarla

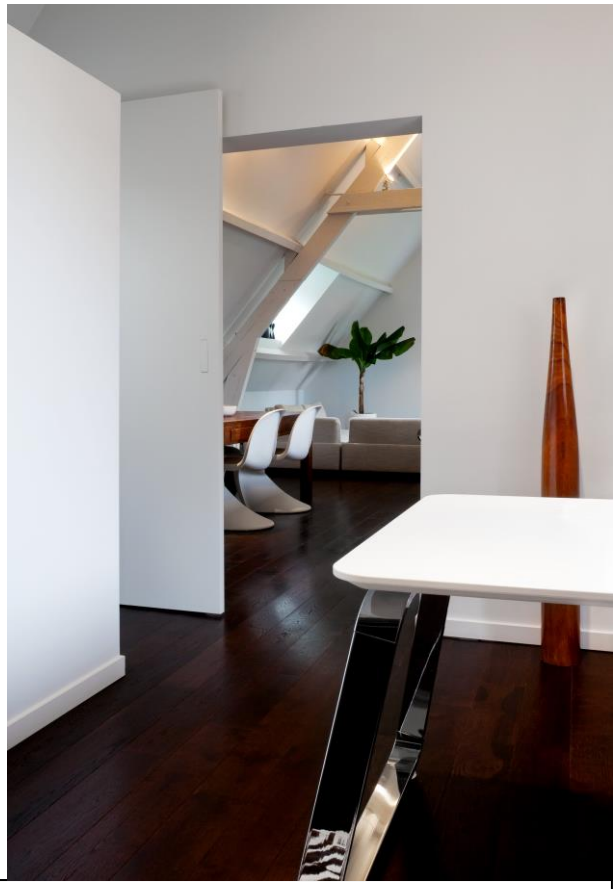

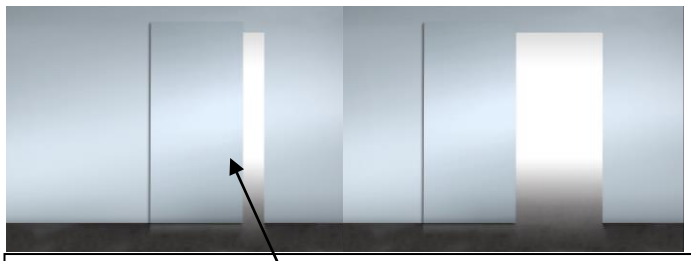

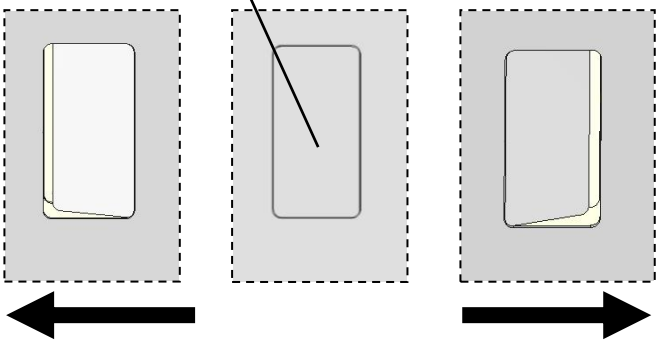

Dimensiones:

- **Apertura: 87 mm x 45 mm**
- Placa de acabado: 85,5 mm x 43,5 mm
- ¡Atención!: La placa de acabado se adapta al acabado de la superficie de la puerta y NO se encuentra incluida en el mecanismo del tirador de la puerta.

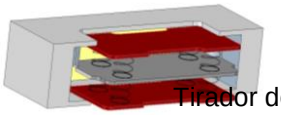

Tirador de puerta corredera

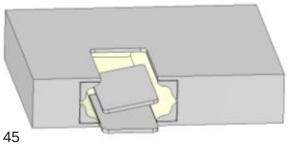

Puerta corredera con apertura a ambos lados

38 mm +
NS 200

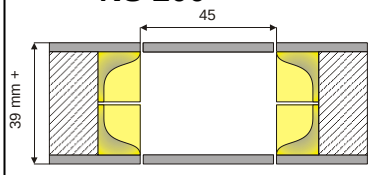

43 mm +
NS 205

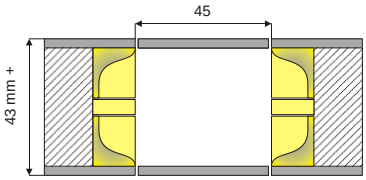

48 mm +
NS 210

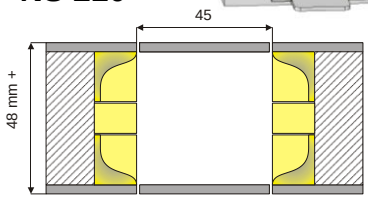

NS 105

27 mm+

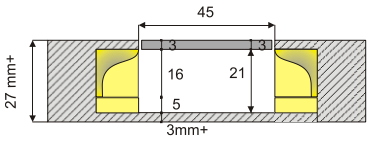

38 mm+

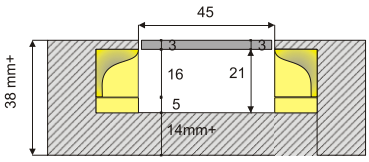

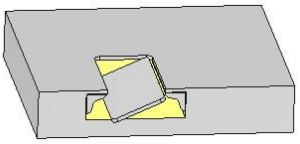

Voor kasten en laden zie **No-Ha single**

Características funcionales

El No-Ha Single es un tirador que se oculta en la hoja de la puerta y que se puede utilizar en todo tipo de puertas correderas para armarios, así como en toda clase de puertas giratorias para armarios y cajones.

La apariencia de este tirador es igual a la del No-Ha 2.0 para puertas giratorias y a la del No-Ha 2.0 Slide para puertas correderas normales.
La placa de acabado No-Ha no está incluida en el mecanismo, con el fin de ofrecer la posibilidad de adaptarla al acabado de la hoja de la puerta.

La placa de acabado No-H se encuentra disponible como suplemento en tablero de fibra de densidad media (MDF) o en acero inoxidable cepillado.

El fresado en la hoja de la puerta es el mismo que el del No-Ha 2.0 Slide para puertas correderas normales

Nk 250: **tirador para armarios y cajones**

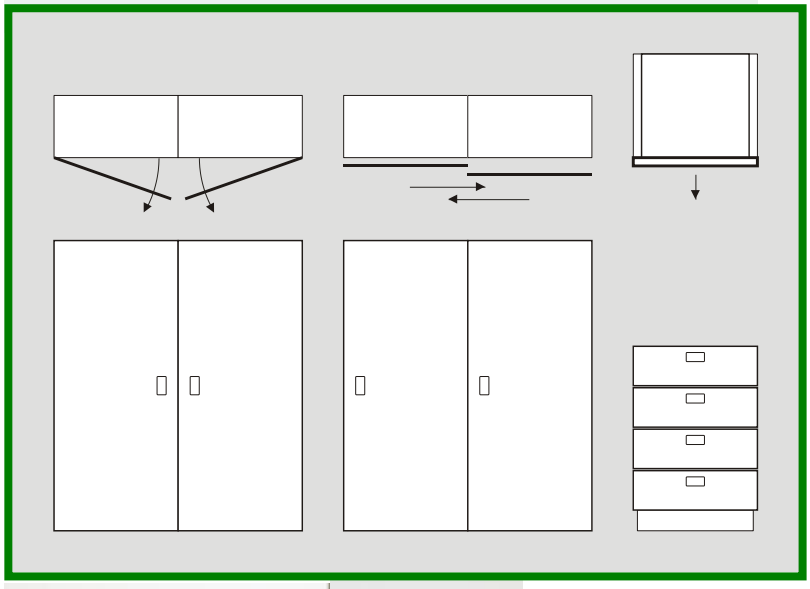

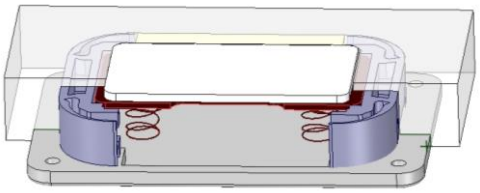

Nk 250

Dimensiones:

- **Apertura:** **87 mm x 45 mm**
- Placa de acabado: 85,5 mm x 43,5 mm
- ¡Atención!: La placa de acabado se adapta al acabado de la superficie de la puerta y NO se encuentra incluida en el mecanismo del tirador de la puerta.

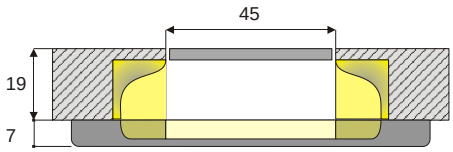

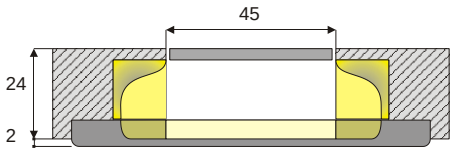

Características funcionales

El tirador "Locco" ha sido especialmente diseñado para el cerrojo No-Ha 2.0 L con la finalidad de preservar, en la medida de lo posible, la imagen minimalista de la puerta.
El tirador Locco ha sido elaborado en acero inoxidable y se utiliza para cerrar el cerrojo de mariposa por un lado.
El uso exclusivo de acero inoxidable también evita influencias metálicas indeseables en el mecanismo magnético del cerrojo No-Ha.
También se pueden utilizar otros tiradores disponibles en el mercado, siempre y cuando la barra cuadrada de 6x6 mm sea de un metal no ferroso.

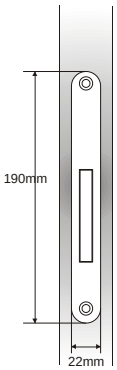

con cerradura de mariposa de 6x6 mm

Nm 937

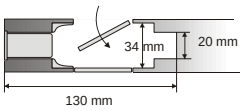

i

Atención!
En casos de emergencia, la puerta se puede abrir fácilmente desde la parte exterior moviendo un papel de arriba abajo entre la puerta y el revestimiento, a la altura del cerrojo.

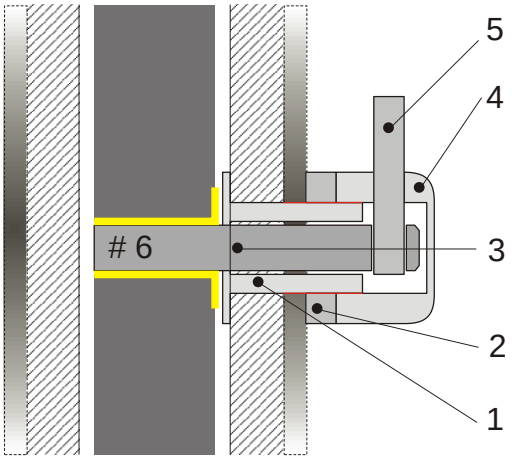

Codigo: **S011**

Montaje

- **Monte la primera sección a lo largo de la parte interior de la puerta.**
- **Atornille la sección 2 a la sección 1.**
- **Deslice la sección 3, cuadrada, por el cerrojo.**
- **NO atornille la sección 4 a la sección 1.**
- **Por último, atornille la sección 5 a la 4. La sección 5 se debe encontrar en el hueco de la sección 3.**.

Características funcionales

El tirador "Cartel" ha sido especialmente diseñado para el cerrojo No-Ha 2.0 L con la finalidad de preservar, en la medida de lo posible, la imagen minimalista de la puerta.
El tirador Cartel ha sido elaborado en acero inoxidable y se utiliza para cerrar el cerrojo de mariposa por un lado.
El uso exclusivo de acero inoxidable también evita influencias metálicas indeseables en el mecanismo magnético del cerrojo No-Ha.
También se pueden utilizar otros tiradores disponibles en el mercado, siempre y cuando la barra cuadrada de 6x6 mm sea de un metal no ferroso.

i

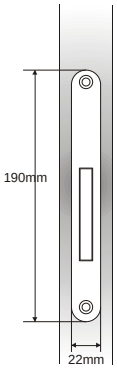

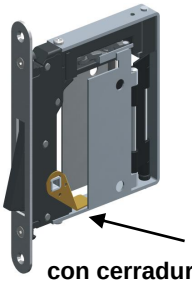

Nm 937

con cerradura de mariposa de 6x6 mm

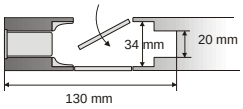

Atención!
En casos de emergencia, la puerta se puede abrir fácilmente desde la parte exterior moviendo un papel de arriba abajo entre la puerta y el revestimiento, a la altura del cerrojo.

Codigo: **S012**

Montaje

- **Monte la primera sección a lo largo de la parte interior de la puerta.**
- **Atornille la sección 2 a la sección 1.**
- **Deslice la sección 3, cuadrada, por el cerrojo.**
- **NO atornille la sección 4 a la sección 1.**
- **Por último, atornille la sección 5 a la 4. La sección 5 se debe encontrar en el hueco de la sección 3.**.

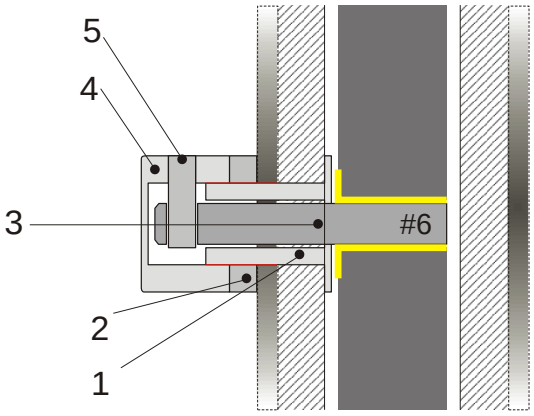

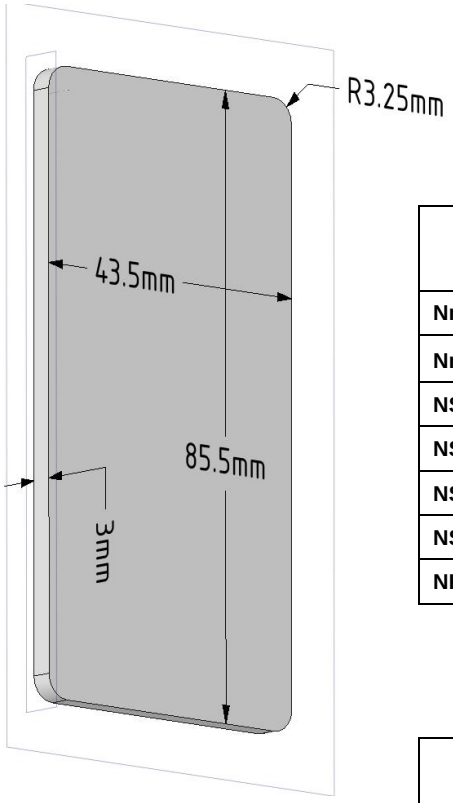

Placa de acabado **Medida estándar para los siguientes productos**	
Nm 937	**No-Ha 2.0 mini: cerrojo con cerradura de mariposa**
Nm 938	**No-Ha 2.0 mini: cerrojo**
NS 200	**No-Ha 2.0 Slide: manija para puertas correderas D=40 mm**
NS 205	**No-Ha 2.0 Slide: manija para puertas correderas D=45 mm**
NS 210	**No-Ha 2.0 Slide: manija para puertas correderas D=50 mm**
NS 105	**No-Ha 2.0 Slide: manija para puertas correderas unilateral**
NK 250	**No-Ha 2.0 Single: tirador para armarios y cajones.**

Placa de acabado códigos	
P01	Tablero de fibra de densidad media (MDF) con acabado de imprimación
P02	Acero inoxidable cepillado

Dimensiones: hueco en la puerta placa de acabado

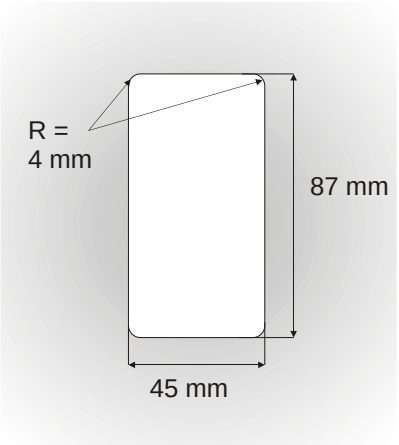

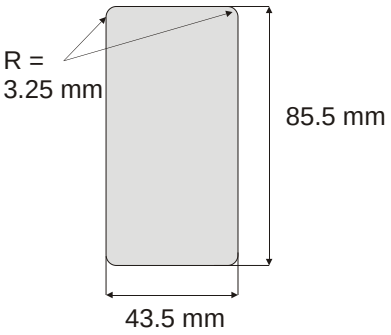

Herramienta de 44 mm

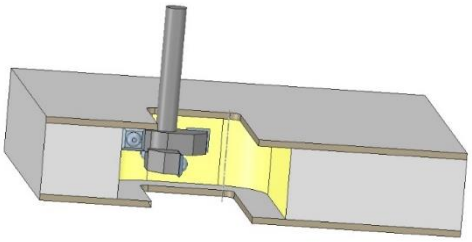

FRESA con diámetro de 44 mm Fresado del hueco de la puerta para todos los productos No-Ha	
Nm 937	No-Ha 2.0 mini: cerrojo con cerradura de mariposa
Nm 938	No-Ha 2.0 mini: cerrojo
NS 200	No-Ha 2.0 Slide: manija para puertas correderas D=40 mm
NS 205	No-Ha 2.0 Slide: manija para puertas correderas D=45 mm
NS 210	No-Ha 2.0 Slide: manija para puertas correderas D=50 mm
NS 105	No-Ha 2.0 Slide: manija para puertas correderas unilateral
NK 250	No-Ha 2.0 Single: tirador para armarios y cajones.

Z44-2 12	Z44-4 PRO 12	Z44-4 PRO 10
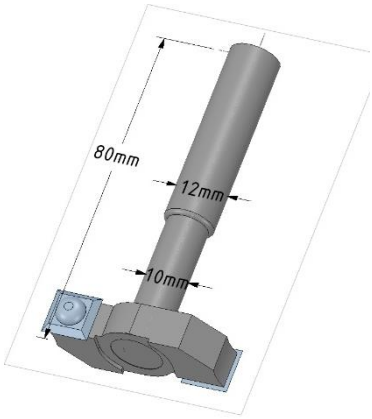	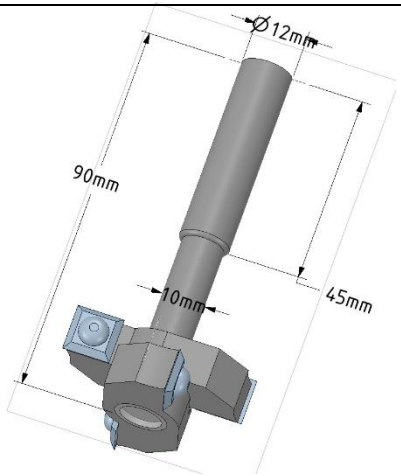	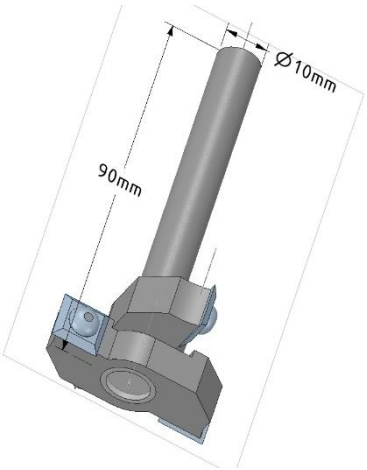
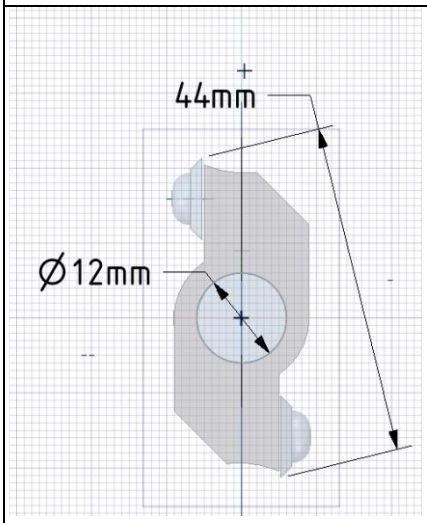	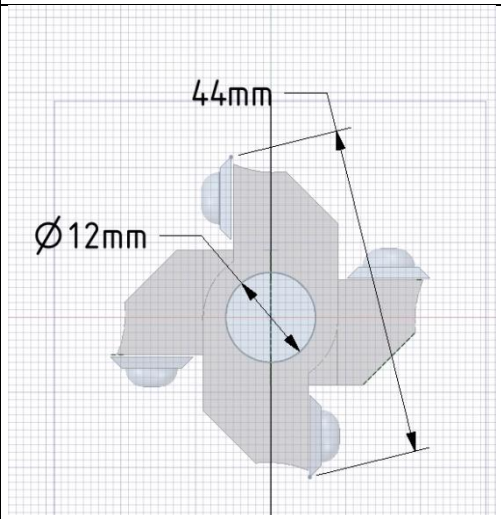	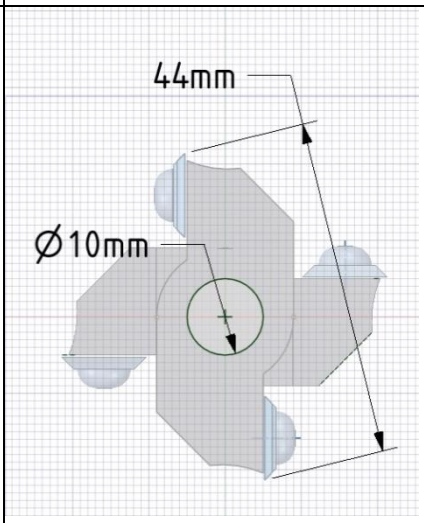

Herrajes Formo-3 S.L.
Ctra. Lalín, 93 - Lagartóns 36687,
A Estrada (Pontevedra)
Tel.:986 57 02 69
www.hf3.es